発行年月日

御中　　発行 No.

SSC-PE シリーズ

シングルモード用
SC コネクタプラグ

標準仕様書

S05-H048-02J

SEIKOH GIKEN

株式会社 精工技研

光製品グループ

〒270-2214 千葉県松戸市松飛台 296-1

TEL: 047-388-6111 FAX: 047-388-4477

E-mail: sales.div@seikoh-giken.co.jp

NCD-56B7-01　1995 年　6 月
NCD-56B7-02　1995 年　12 月
NCD-56B7-03　1997 年　6 月
NCD-56B7-04　1998 年　5 月
NCD-56B7-05　1999 年　7 月
NCD-56B7-06　2000 年　4 月
NCD-56B7-07　2003 年　5 月
NCD-56B7-08　2004 年　6 月
NCD-56B7-09　2005 年　6 月
S05-H048-01J　2006 年　7 月
S05-H048-02J　2010 年　1 月

Copyright © 1995 - 2010 株式会社 精工技研
本仕様書は、弊社に断りなく複製および第三者への開示を禁止します。
本仕様書の内容は断り無く変更することがあります。

SEIKOH GIKEN

目　次

	ページ
1. 適用	1
2. 製品型番	1
3. 一般仕様	2
3.1 構成部品及び材質	2
3.2 構造・寸法・精度	3
3.3 寸法普通公差	3
3.4 外観	3
4. 梱包	3
5. 表示	3
6. 取扱い上の注意	4
6.1 保管上の注意	4
6.2 使用上の注意	4
6.3 廃棄上の注意	4

表 1. 製品型番	1
表 2. 構成部品及び材質	2
表 3. 構成部品及び材質（プラグ本体）	2
表 4. 構造・寸法・精度	3
表 5. 寸法普通公差	3

図 1. SSC-PE シリーズ コネクタプラグ（ø 3 mm コード用）仮組立図	5
図 2. SSC-PE シリーズ コネクタプラグ（ø 2 mm コード用）仮組立図	6
図 3. SSC-PE シリーズ コネクタプラグ（ø 0.9 mm 心線用）仮組立図	7
図 4. SSC-PE シリーズ コネクタプラグ（ø 0.9 mm 心線用，ゴムブーツ） 仮組立図	8
図 5. プラグ本体	9
図 6 ～ 16. 部品図	10 ～ 15

1. 適用

本仕様書は、株式会社 精工技研が御社に納入する
『 SSC-PE シリーズ シングルモード用 SC コネクタプラグ 』に適用します。

2. 製品型番

製品型番は表 1 に従うものとします。

表 1. 製品型番

MODEL Number	TYPE Number
SSC-PE	5 C 1 2 5 1 F 3 0 0 G

ブーツ色	
2	赤
3	白
5	青
7	黄
8	緑

ブーツ穴径 [mm]	
1	ø 0.9 心線用（ゴム）
9	ø 0.9 心線用（プラスチック）
B	ø 2 コード用（プラスチック）
C	ø 3 コード用（プラスチック）

フェルール穴径[μm]	
1 2 5	ø 125
1 2 6	ø 126

ネーム（ツマミ）	
1	SG ／SSC-P

キャップ	
0	キャップ無し
A	黒フェルールキャップ
C	黒フレームキャップ
D	黒フレームキャップ + 黒ヒモ
F	青ツマミキャップ

梱包形態	
3	部品別梱包

管理桁
0 0 G

上記以外の組合せについては弊社営業担当にお問い合わせ下さい。

3. 一般仕様

3.1 構成部品及び材質

表 2，3 に構成部品及びその材質を示します。

表 2. 構成部品及び材質

No.	部 品 名 称	数量	材　質	備　　考
①	プラグ本体	1	表 3 を参照	表 3 を参照
②	ツマミ	1	PBT GF	青，難燃（UL94 V-0）
③-1	カシメリング 注）2	1	アルミニウム合金	ø 3 mm コード用
③-2				ø 2 mm コード用
④-1	ブーツ	1	TPEE	ø 3 mm コード用 難燃（UL94 V-0）
④-2				ø 2 mm コード用 難燃（UL94 V-0）
④-3				ø 0.9 mm 心線用 難燃（UL94 V-0）
④-4			シリコーンゴム	ø 0.9 mm 心線用，ゴムブーツ 難燃（UL94 V-0）
⑤-1	キャップ	1	TPEE	ツマミキャップ 青，難燃（UL94 V-0）
⑤-2			PP	フェルールキャップ，黒
⑤-3			PA	フレームキャップ，黒
⑥	ヒモ 注）3	1	TPU	黒

注）1. 表 2 中の No. は図 1 ～ 16 の参照番号に対応する。
2. ø 0.9 mm 心線用のときは、③カシメリングは含まない。
3. ⑤-3 フレームキャップとの組合せのときだけ、⑥ヒモを含む。

表 3. 構成部品及び材質（プラグ本体）

No.	部 品 名 称	数量	材　質	備　　考
⑦	キャピラリ	1	ジルコニア	―
⑧	ツバ	1	黄銅	ニッケルめっき
⑨	プラグフレーム	1	PBT GF	白，難燃（UL94 V-0）
⑩	スプリング	1	ステンレス鋼	―
⑪	ストップリング	1	黄銅	ニッケルめっき

注）表 3 中の No. は図 5 の参照番号に対応する。

3.2 構造・寸法・精度

図 1 ～ 16 及び表 4 による規定を満足することとします。
・JIS C 5973 F04 形光ファイバコネクタ準拠品
・IEC 61754-4 Type SC connector family 準拠品

表 4. 構造・寸法・精度

項目	製品型番	仕　様	備　考
穴径 (ø d)	SSC-PE **125*****G	ø 0.125 mm	-
	SSC-PE **126*****G	ø 0.126 mm	-

3.3 寸法普通公差

JIS B 0405-m に準じます。表 5 に寸法公差を示します。

表 5. 寸法普通公差

寸法区分 [mm]	普通公差 [mm]
0.5 ＜ L ≦ 3	±0.1
3 ＜ L ≦ 6	±0.1
6 ＜ L ≦ 30	±0.2
30 ＜ L ≦ 120	±0.3

3.4 外観

外観に、有害なキズ、バリ、めっきはがれ等のないものとします。

4. 梱包

運搬等により製品に破損や異常が発生しないよう梱包します。

5. 表示

包装袋に製品の型番、ロット番号を記載したラベルを貼ります。

6. 取扱い上の注意

6.1 保管上の注意

本製品を保管する際は、梱包されている状態で腐食性ガス・高温多湿・極端な低温・直射日光を避けて保管してください。

6.2 使用上の注意

本製品を使用して光ファイバ接続を行う時、フェルールの端面にゴミ・油脂・水滴等の付着があると、本来の性能を発揮できません。ゴミ・油脂・水滴等の付着がある際は、端面クリーナ等で清掃を行って下さい。

6.3 廃棄上の注意

本製品を廃棄する際は、法令に従って適切な処置を行って下さい。

以上

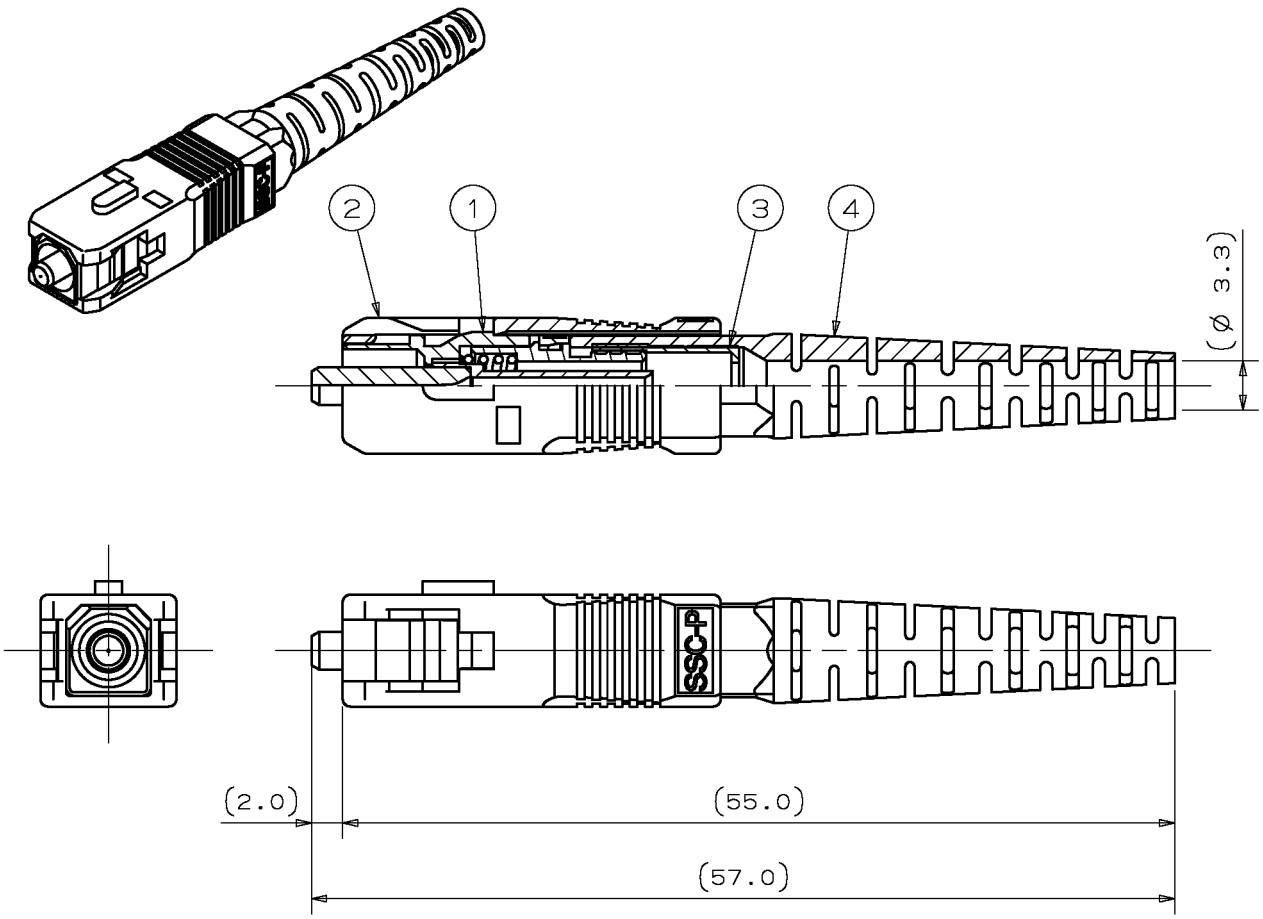

注）1. 本図はコネクタプラグの仮組立状態を示す。
ただし、実際の出荷時には仮組立は行わない。
2. キャップは図示しない。

単位: mm

図 1. SSC-PE シリーズ コネクタプラグ（ø 3 mm コード用）仮組立図

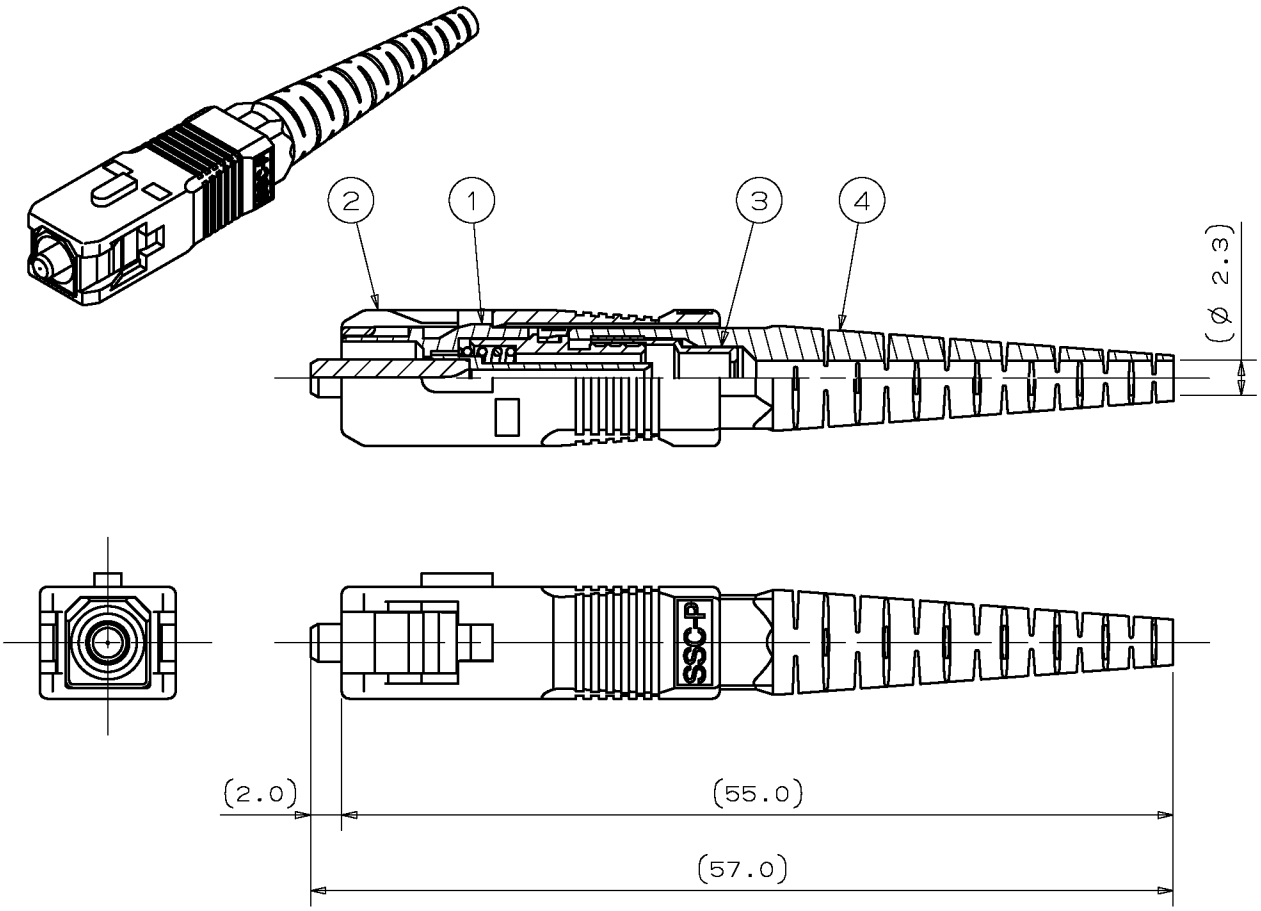

注）1. 本図はコネクタプラグの仮組立状態を示す。
ただし、実際の出荷時には仮組立は行わない。
2. キャップは図示しない。

単位: mm

図 2. SSC-PE シリーズ コネクタプラグ（ø 2 mm コード用）仮組立図

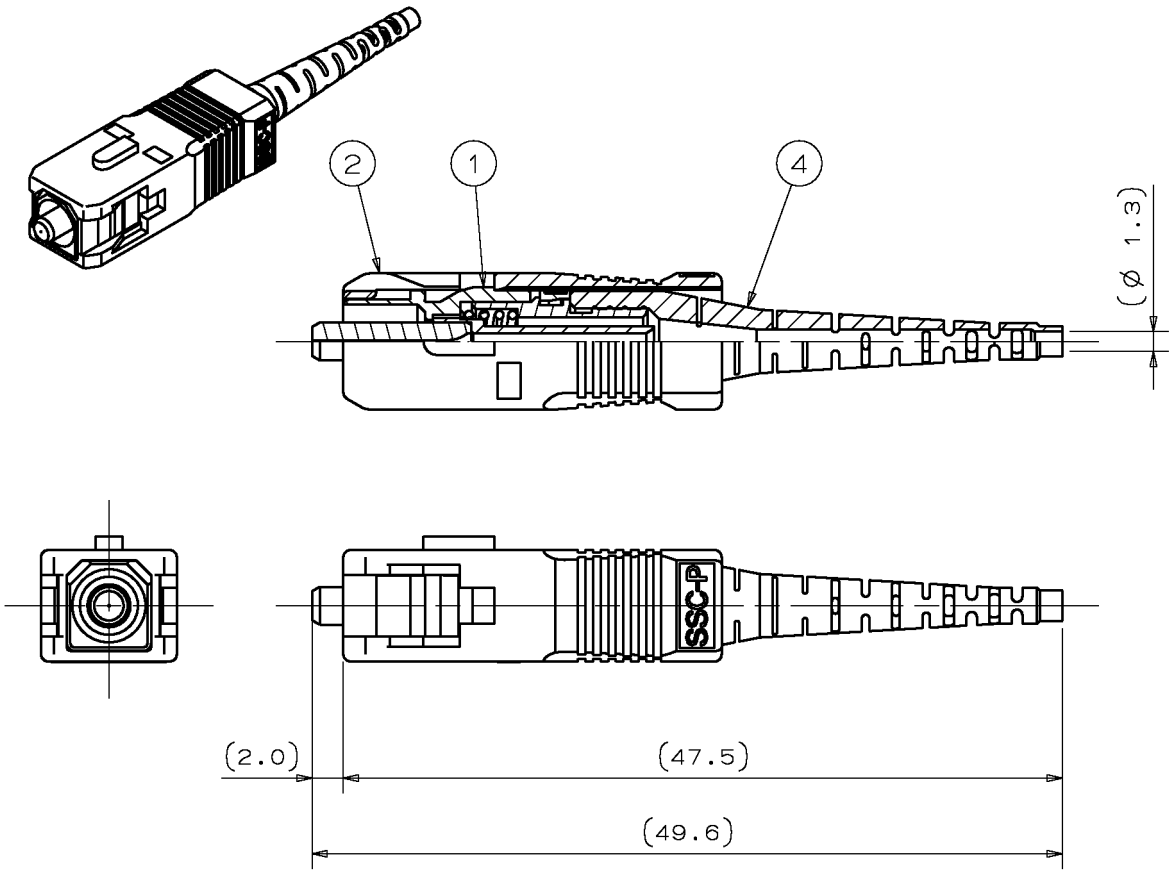

注）1. 本図はコネクタプラグの仮組立状態を示す。
ただし、実際の出荷時には仮組立は行わない。
2. キャップは図示しない。

単位: mm

図 3. SSC-PE シリーズ コネクタプラグ（ø 0.9 mm 心線用）仮組立図

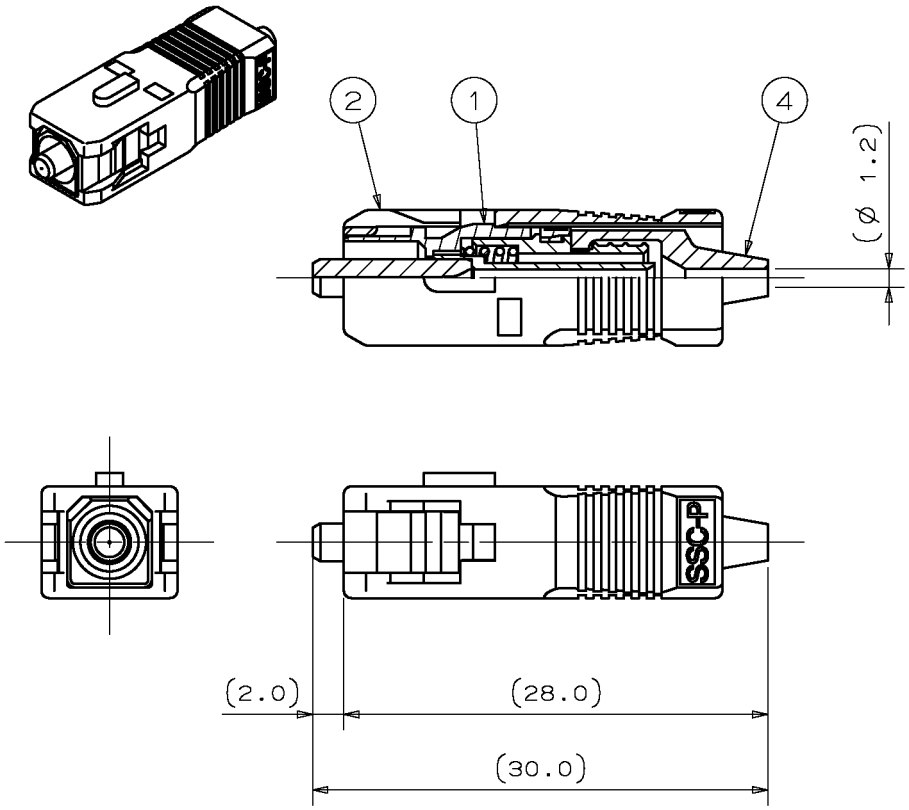

注）1. 本図はコネクタプラグの仮組立状態を示す。
ただし、実際の出荷時には仮組立は行わない。
2. キャップは図示しない。

単位: mm

図 4. SSC-PE シリーズ コネクタプラグ（ø 0.9 mm 心線用，ゴムブーツ）仮組立図

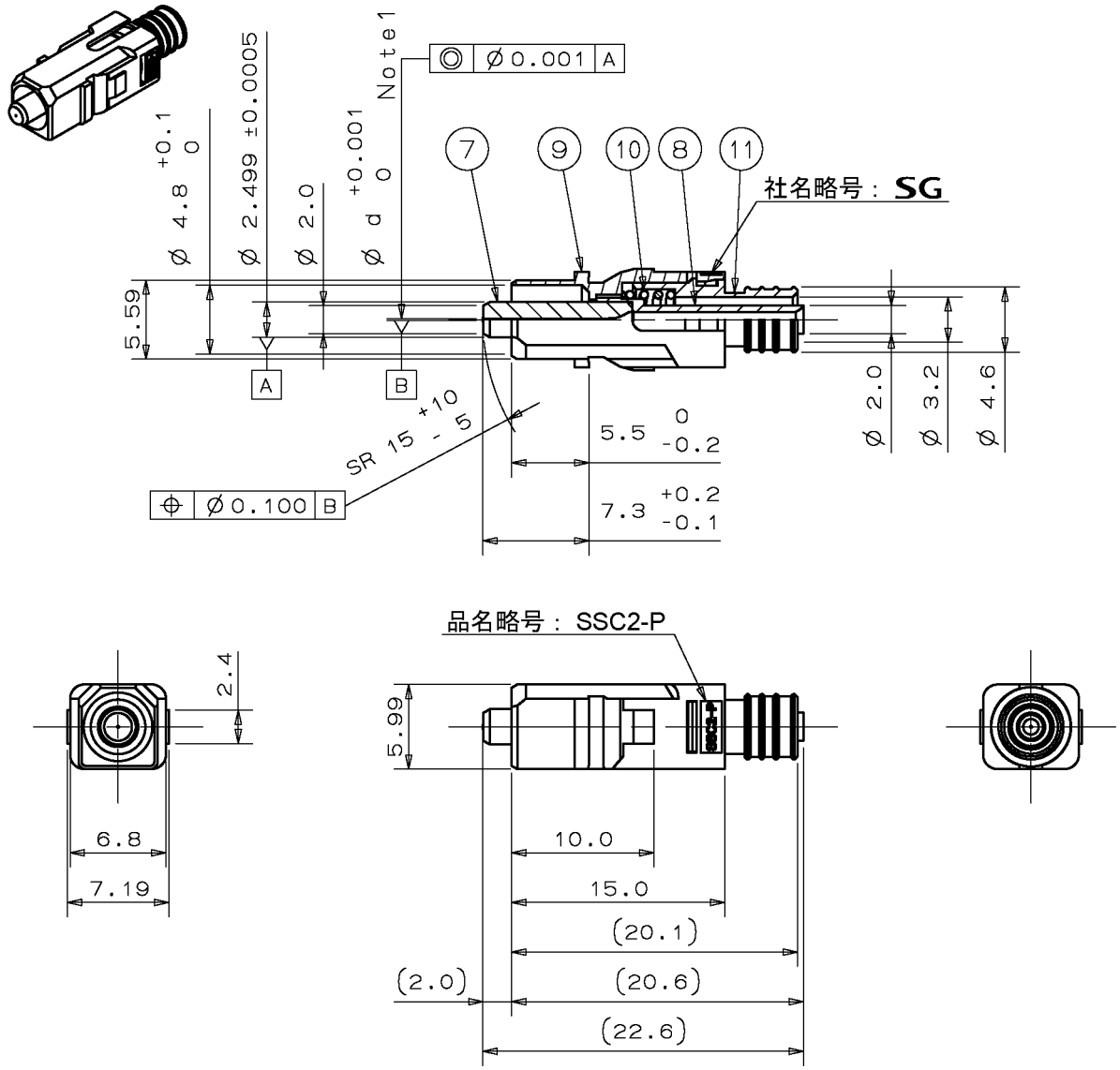

注）1. 穴径 (ø d) は表 4 に示す製品型番による。

単位: mm

図 5.　①プラグ本体

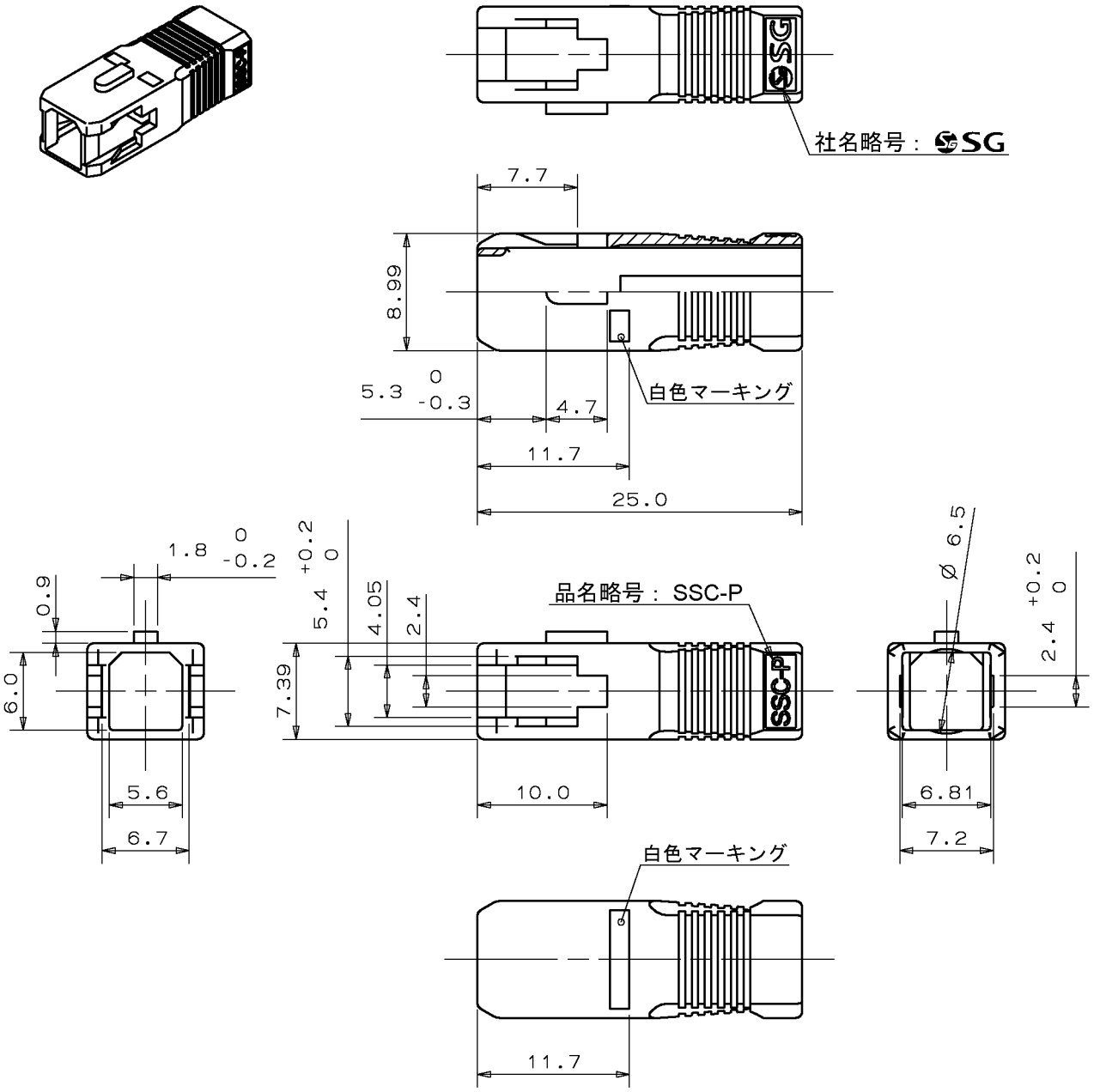
社名略号： SG
7.7
8.99
5.3 0 -0.3
4.7
白色マーキング
11.7
25.0
1.8 0 -0.2
0.9
6.0
5.6
6.7
5.4 +0.2 0
4.05
2.4
7.39
品名略号： SSC-P
10.0
Ø 6.5
2.4 +0.2 0
6.81
7.2
白色マーキング
11.7

単位: mm

図 6.　②ツマミ

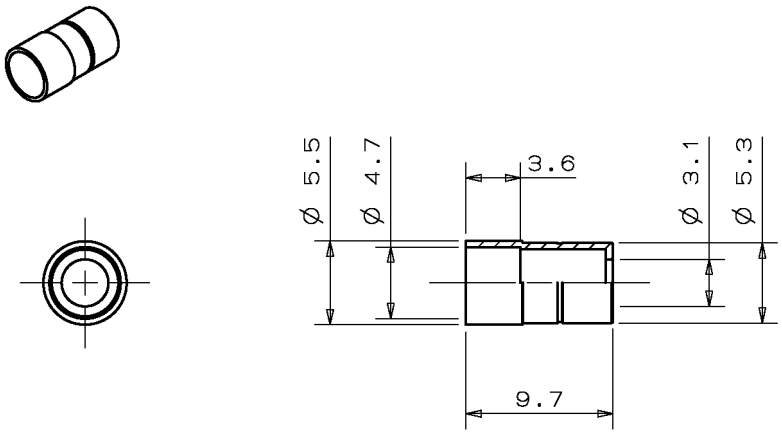

単位: mm

図 7.　③-1 カシメリング（ø 3 mm コード用）

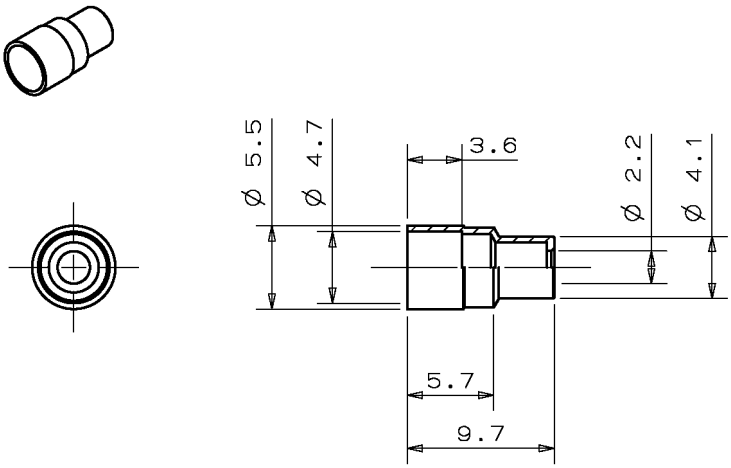

単位: mm

図 8.　③-2 カシメリング（ø 2 mm コード用）

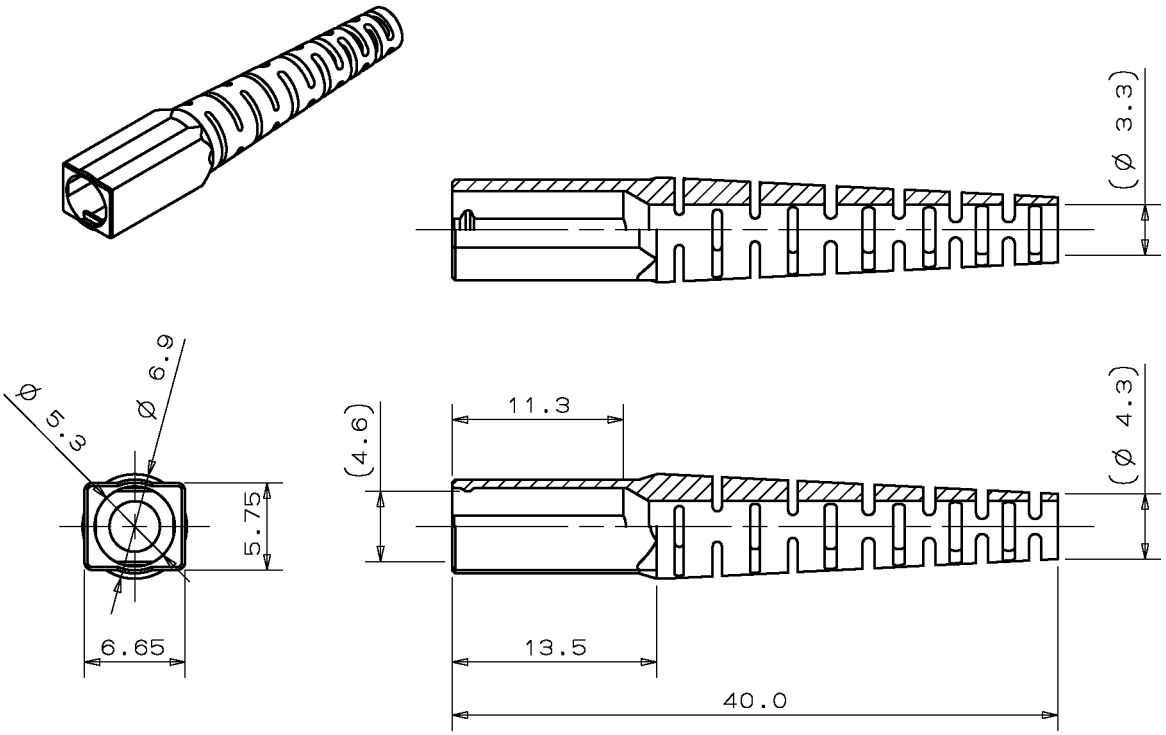

単位: mm

図 9.　④-1 ブーツ（ø 3 mm コード用）

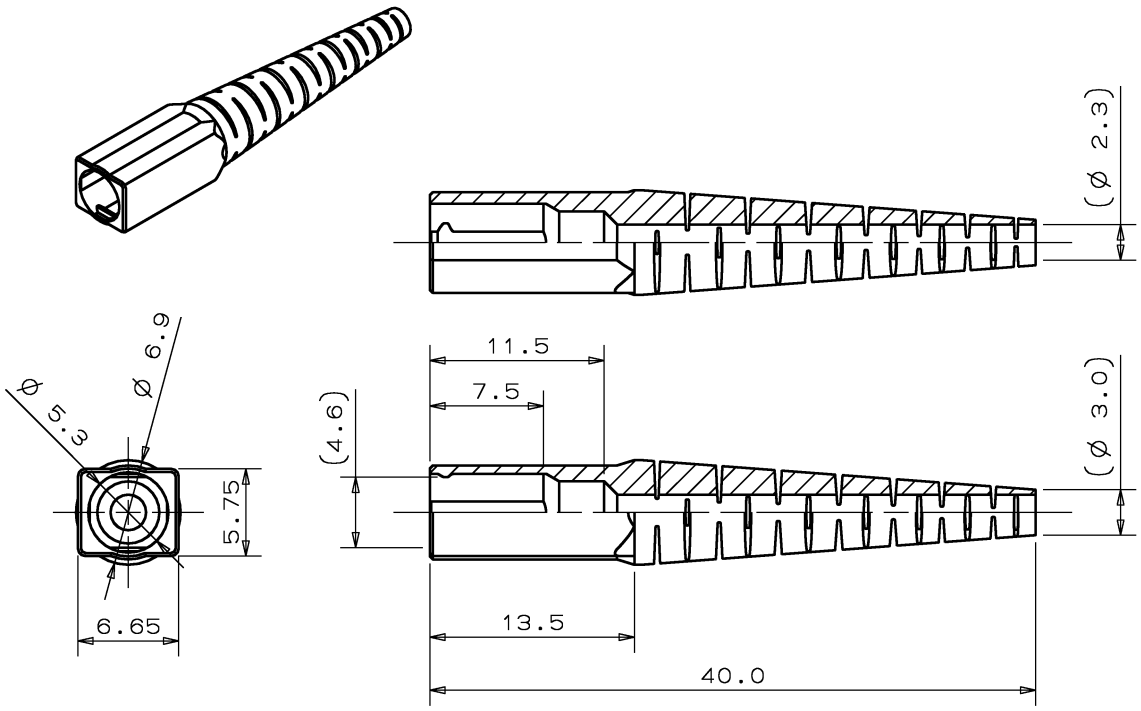

単位: mm

図 10.　④-2 ブーツ（ø 2 mm コード用）

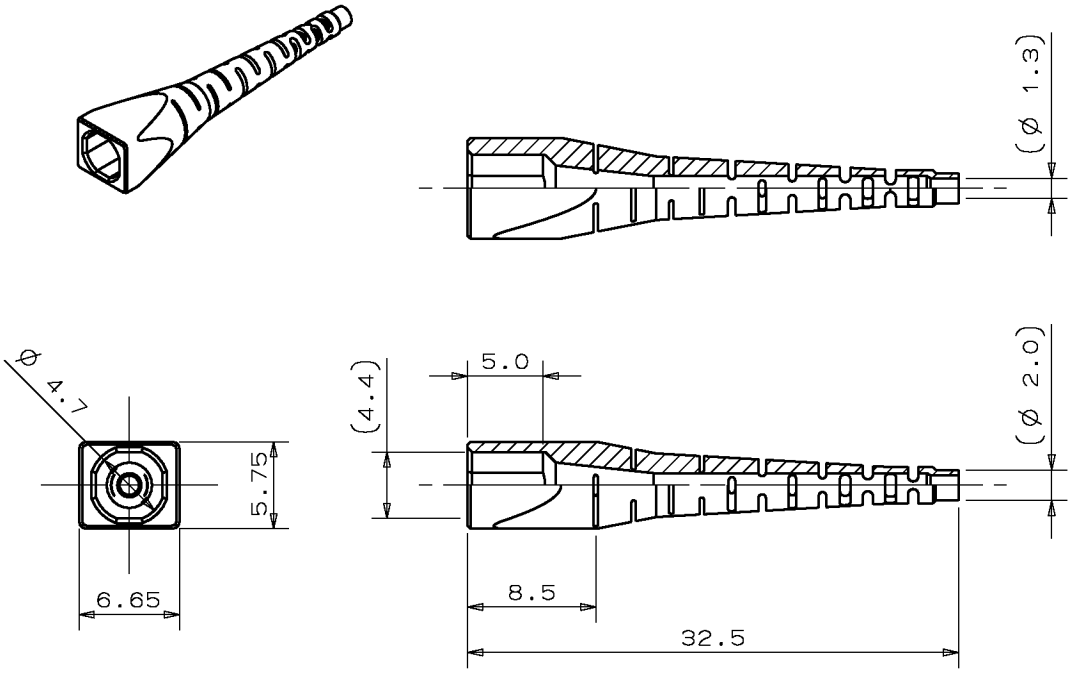

単位: mm

図 11.　④-3 ブーツ（ø 0.9 mm 心線用）

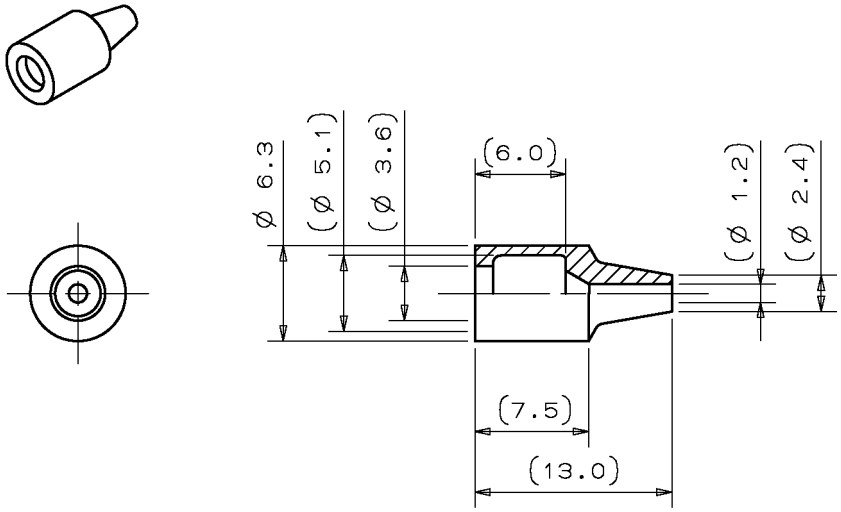

単位: mm

図 12.　④-4 ブーツ（ø 0.9 mm 心線用，ゴムブーツ）

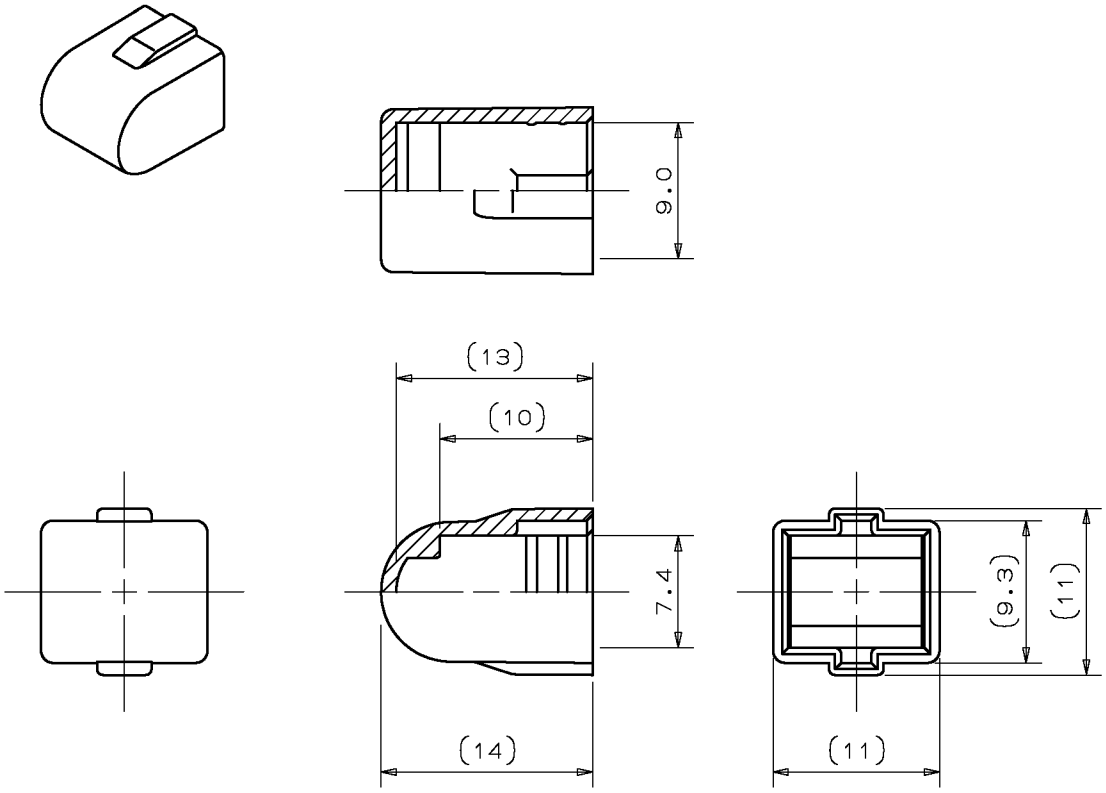

単位: mm

図 13.　⑤-1 キャップ（ツマミキャップ）

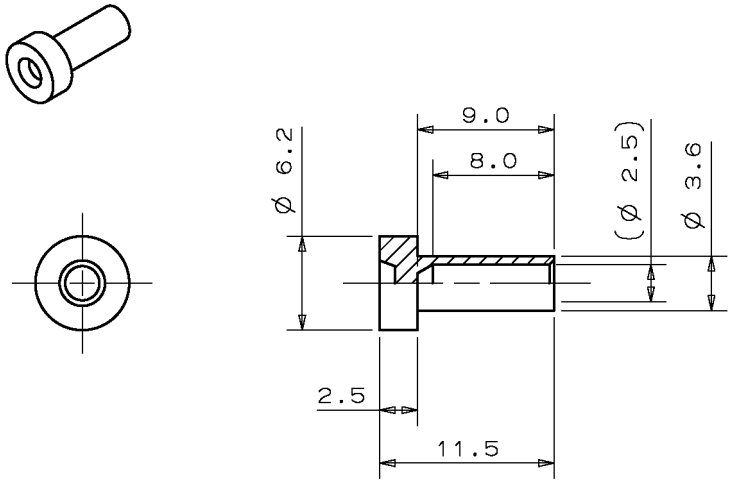

単位: mm

図 14.　⑤-2 キャップ（フェルールキャップ）

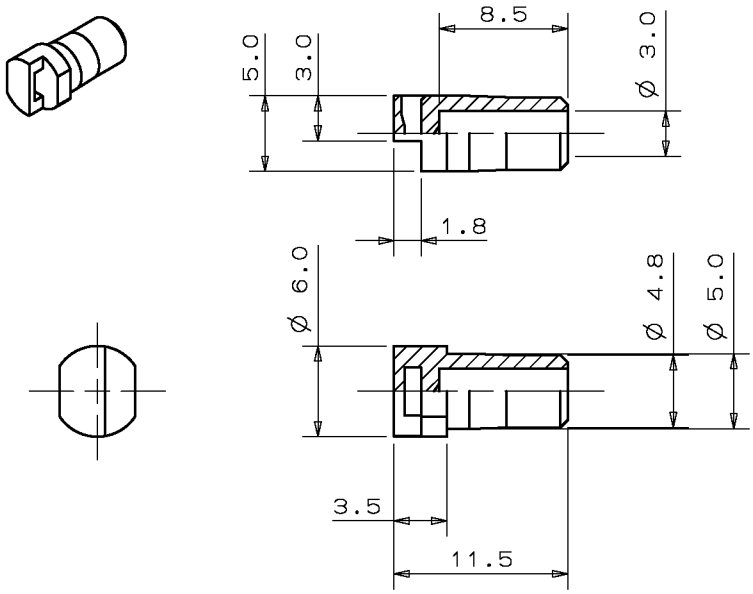

単位: mm

図 15.　⑤-3 キャップ（フレームキャップ）

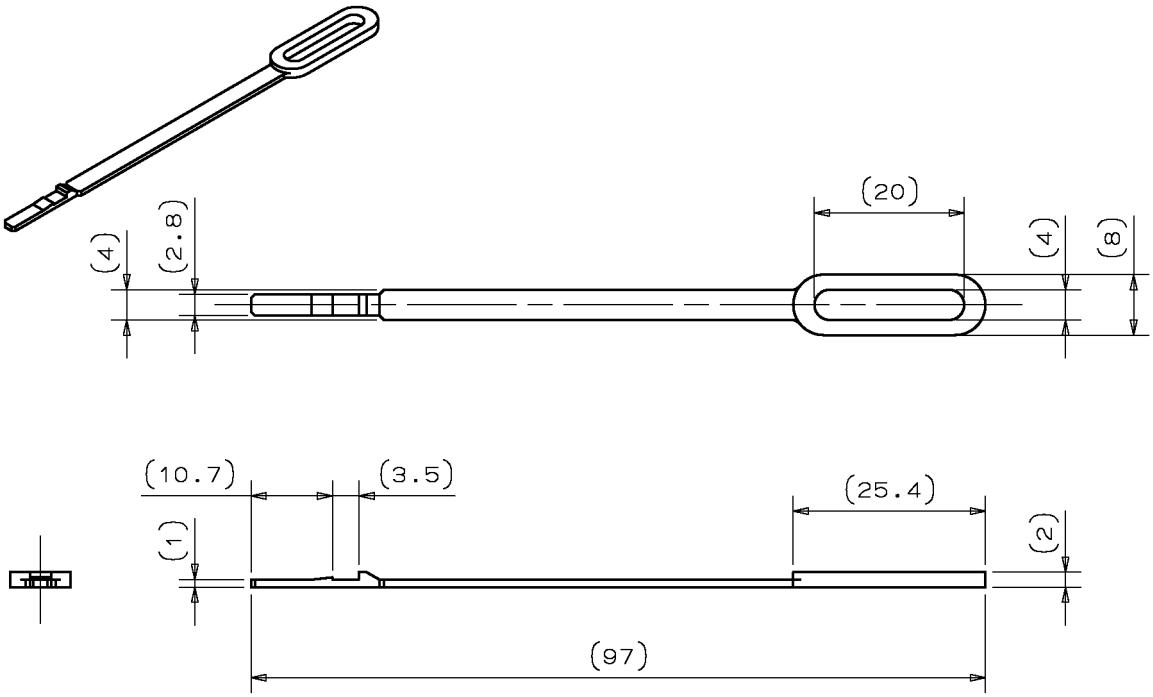

単位: mm

図 16. ⑥ヒモ（フレームキャップ用）