発行年月日

御中　　発行 No.

SSC-PN3 シリーズ

SC ハウジング

（斜め PC，ø 3 mm コード用）

標準仕様書

S05-H075-01J

SEIKOH GIKEN

株式会社 精工技研

光製品グループ

〒270-2214 千葉県松戸市松飛台 296-1

TEL: 047-388-6111 FAX: 047-388-4477

E-mail: sales.div@seikoh-giken.co.jp

NCD-64B9-01　1996 年　4 月
NCD-64B9-02　1998 年　9 月
NCD-64B9-03　1999 年　1 月
NCD-64B9-04　2000 年　4 月
NCD-64B9-05　2004 年　9 月
NCD-64B9-06　2005 年　6 月
S05-H014-01J　2006 年　7 月
S05-H014-02J　2008 年　11 月
S05-H075-01J　2010 年　1 月

Copyright © 1996 - 2010 株式会社 精工技研
本仕様書は、弊社に断りなく複製および第三者への開示を禁止します。
本仕様書の内容は断り無く変更することがあります。

SEIKOH GIKEN

目　次

	ページ
1. 適用	1
2. 製品型番	1
3. 一般仕様	2
3.1 構成部品及び材質	2
3.2 構造・寸法・精度	2
3.3 寸法普通公差	2
3.4 外観	3
4. 梱包	3
5. 表示	3
6. 取扱い上の注意	3
6.1 保管上の注意	3
6.2 使用上の注意	3
6.3 廃棄上の注意	3

表 1. 製品型番	1
表 2. 構成部品及び材質	2
表 3. 寸法普通公差	2

図 1. SSC-PN3 シリーズ ハウジング仮組立図	4
図 2 ～ 12. 部品図	5 ～ 11

1. 適用

本仕様書は、株式会社 精工技研が御社に納入する
『 SSC-PN3 シリーズ SC ハウジング（斜め PC，ø 3 mm コード用）』に適用します。

2. 製品型番

製品型番は表 1 に従うものとします。

表 1. 製品型番

MODEL Number	TYPE Number
SSC-PN3	**8 C 1 G 3 0 2 G**

ブーツ色	
8	緑

ブーツ穴径 [mm]	
C	ø 3 コード用 （プラスチック）

ネーム（ツマミ）	
1	SG ／SSC-P

管理桁
0 2 G

梱包形態	
3	部品別梱包

キャップ	
0	キャップ無し
B	緑フェルールキャップ
C	黒フレームキャップ
D	黒フレームキャップ + 黒ヒモ
G	緑ツマミキャップ

上記以外の組合せについては弊社営業担当にお問い合わせ下さい。

3. 一般仕様

3.1 構成部品及び材質

表 2 に構成部品及びその材質を示します。

表 2. 構成部品及び材質

No.	部 品 名 称	数量	材　質	備　　考
①	ツマミ	1	PBT GF	緑，難燃（UL94 V-0）
②	プラグフレーム	1	PBT GF	白，難燃（UL94 V-0）
③	スプリング	1	ステンレス鋼	―
④	ストップリング	1	黄銅	ニッケルめっき
⑤	カシメリング	1	アルミニウム合金	―
⑥	リング	1	ステンレス鋼	―
⑦	ブーツ	1	TPEE	緑，難燃（UL94 V-0）
⑧-1	キャップ	1	TPEE	ツマミキャップ 緑，難燃（UL94 V-0）
⑧-2			PP	フェルールキャップ，緑
⑧-3			PA	フレームキャップ，黒
⑨	ヒモ 注）2	1	TPU	黒

注）1. 表 2 中の No. は図 1 ～ 12 の参照番号に対応する。
2. ⑧-3 フレームキャップとの組合せのときだけ、⑨ヒモを含む。

3.2 構造・寸法・精度

図 1 ～ 12 による規定を満足することとします。
・JIS C 5973 F04 形光ファイバコネクタ準拠品
・IEC 61754-4 Type SC connector family 準拠品

3.3 寸法普通公差

JIS B 0405-m に準じます。表 3 に寸法公差を示します。

表 3. 寸法普通公差

寸法区分 [mm]	普通公差 [mm]
0.5 ＜ L ≦ 3	±0.1
3 ＜ L ≦ 6	±0.1
6 ＜ L ≦ 30	±0.2
30 ＜ L ≦ 120	±0.3

3.4 外観

外観に、有害なキズ、バリ、めっきはがれ等のないものとします。

4. 梱包

運搬等により製品に破損や異常が発生しないよう梱包します。

5. 表示

包装袋に製品の型番、ロット番号を記載したラベルを貼ります。

6. 取扱い上の注意

6.1 保管上の注意

本製品を保管する際は、梱包されている状態で腐食性ガス・高温多湿・極端な低温・直射日光を避けて保管してください。

6.2 使用上の注意

本製品を使用して光ファイバ接続を行う時、フェルールの端面にゴミ・油脂・水滴等の付着があると、本来の性能を発揮できません。ゴミ・油脂・水滴等の付着がある際は、端面クリーナ等で清掃を行って下さい。

6.3 廃棄上の注意

本製品を廃棄する際は、法令に従って適切な処置を行って下さい。

以上

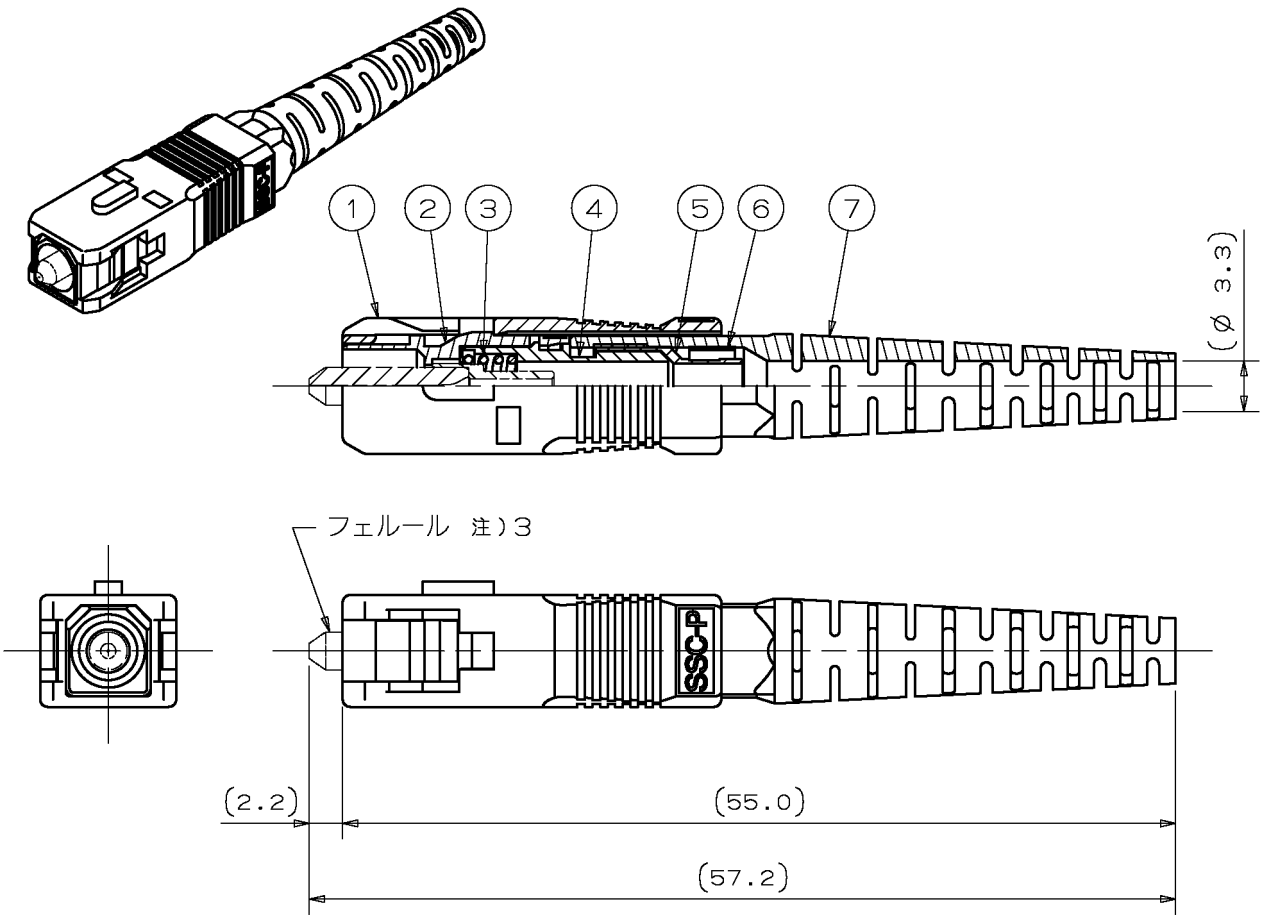

注）1. 本図はフェルールを含めた仮組立状態を示す。
ただし、実際の出荷時には仮組立は行わない。
2. キャップは図示しない。
3. SSC-PN3 ハウジングにはフェルールは含まない。

単位: mm

図 1. SSC-PN3 シリーズ ハウジング仮組立図

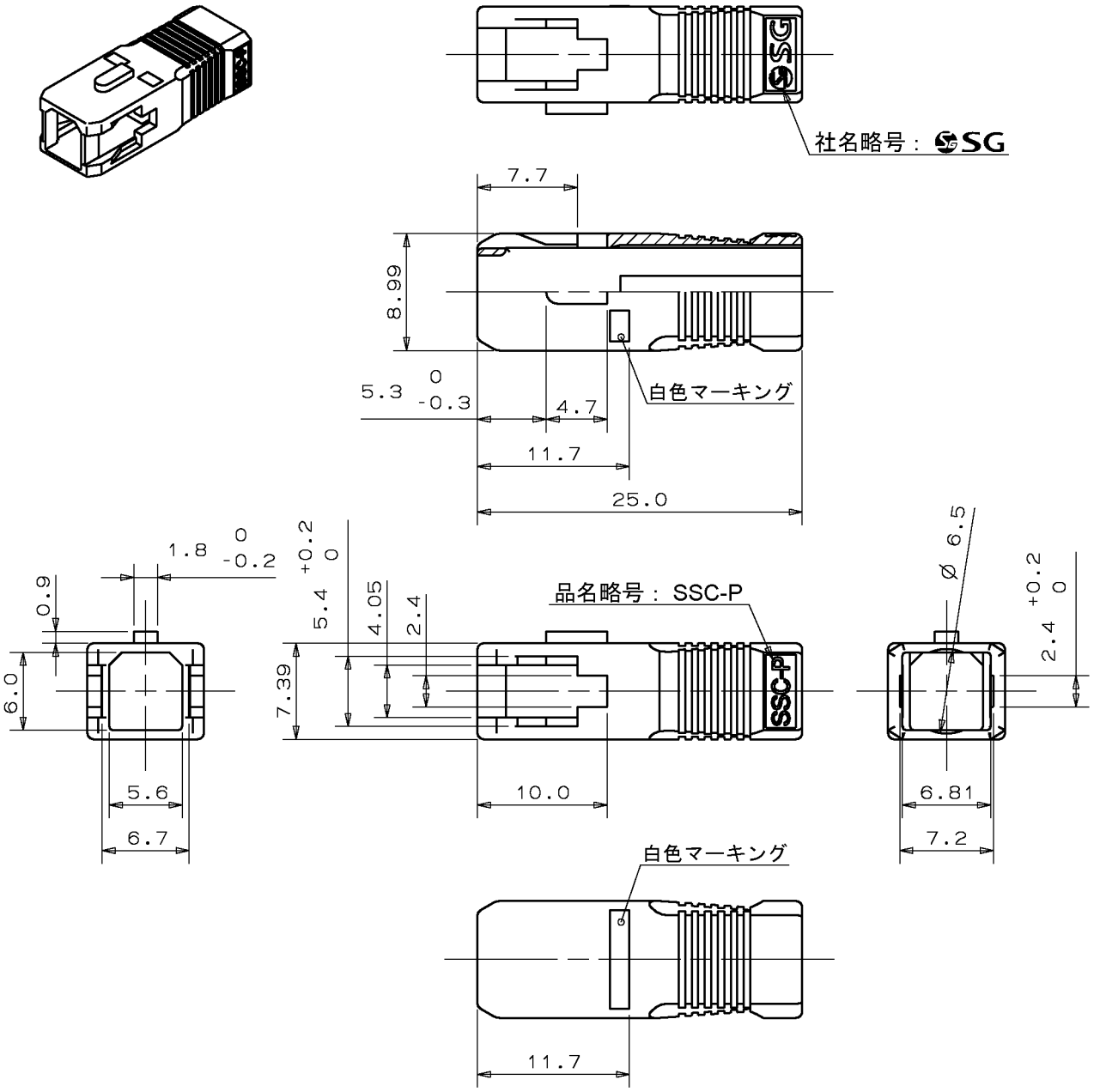
社名略号： SG
7.7
8.99
5.3 0 -0.3
4.7
白色マーキング
11.7
25.0
1.8 0 -0.2
0.9
6.0
5.6
6.7
5.4 +0.2 0
4.05
2.4
7.39
品名略号： SSC-P
10.0
Ø 6.5
2.4 +0.2 0
6.81
7.2
白色マーキング
11.7

単位: mm

図 2.　①ツマミ

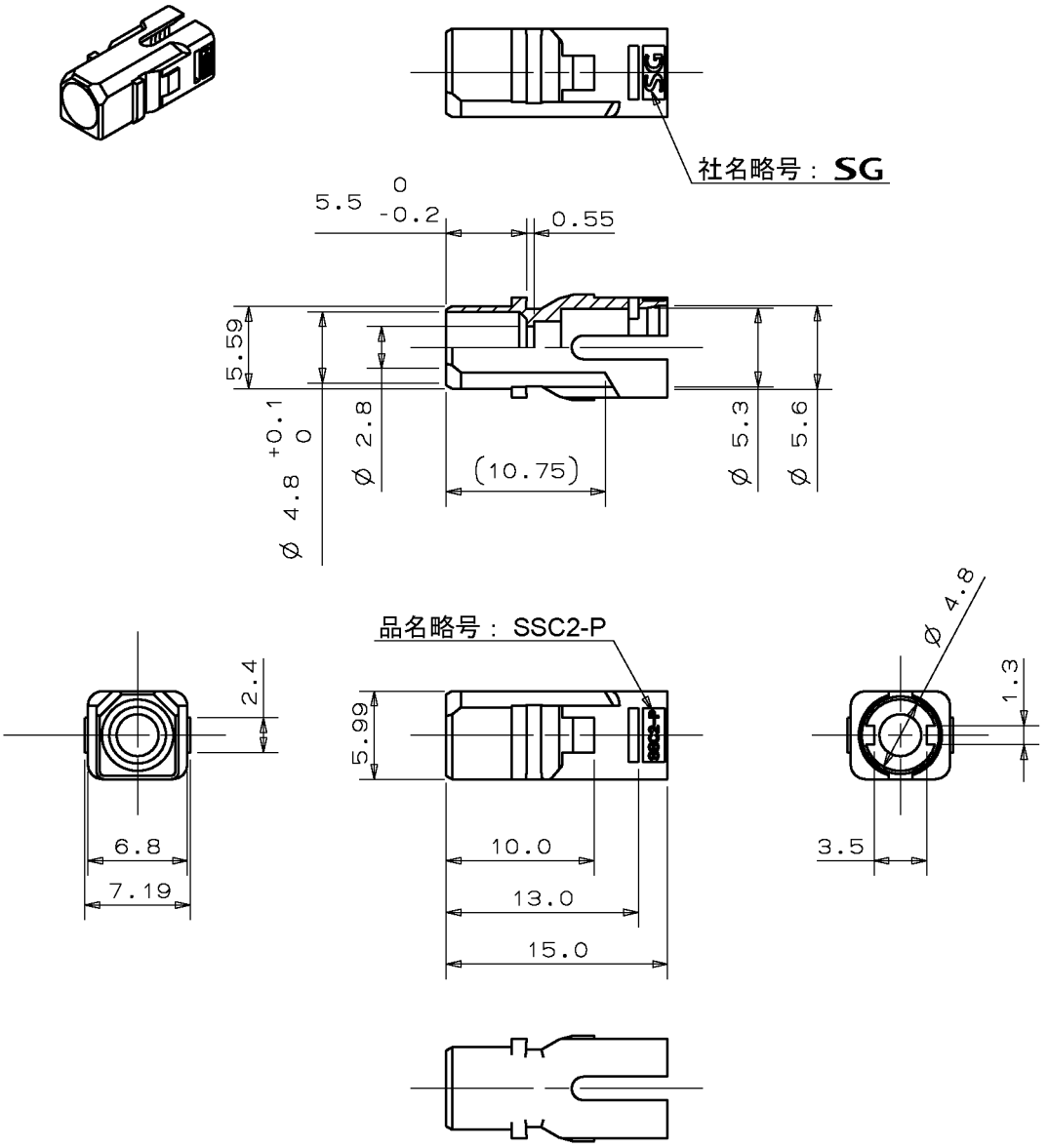

単位: mm

図 3.　②プラグフレーム

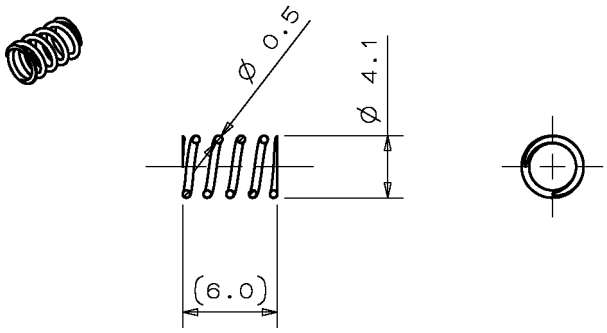

単位: mm

図 4.　③スプリング

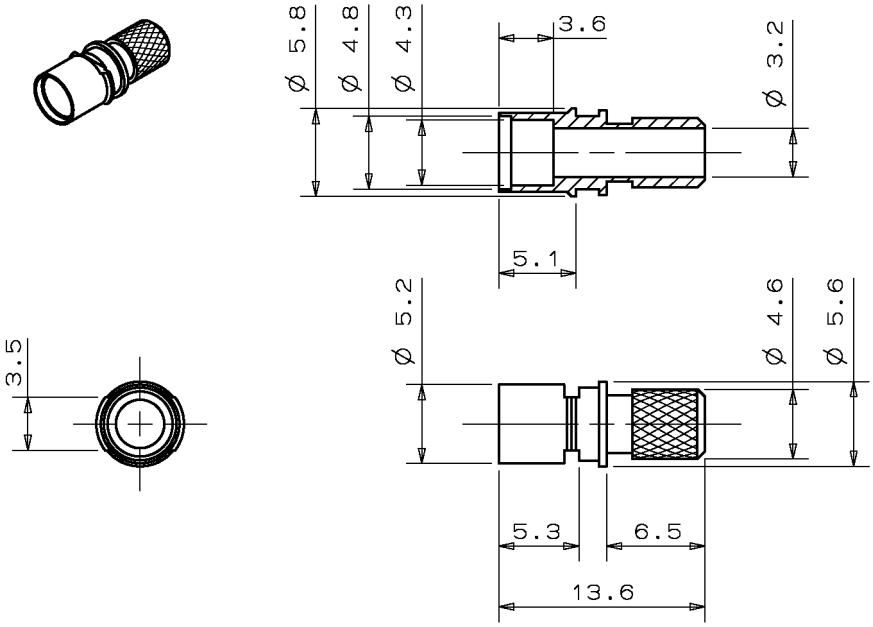

単位: mm

図 5.　④ストップリング

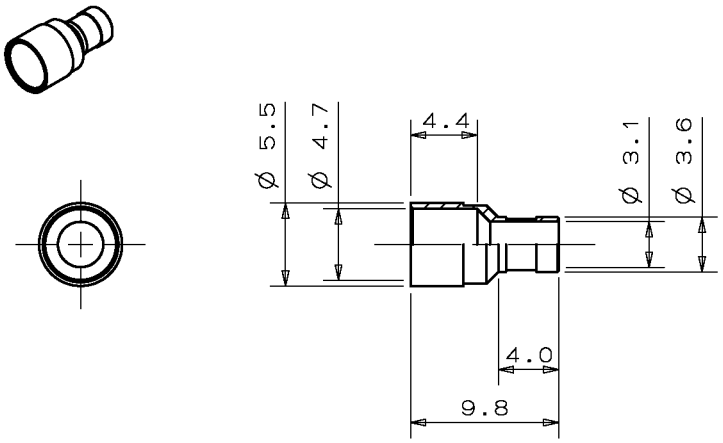

単位: mm

図 6.　⑤カシメリング

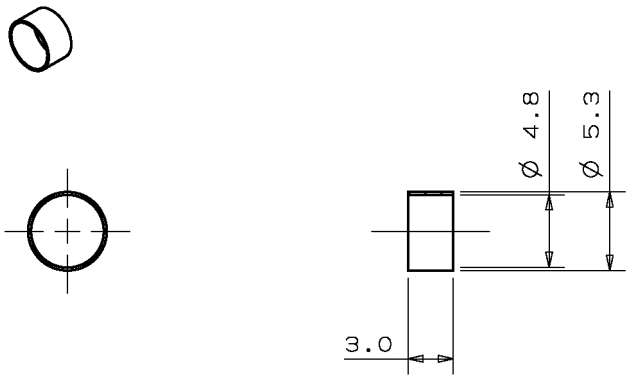

単位: mm

図 7.　⑥リング

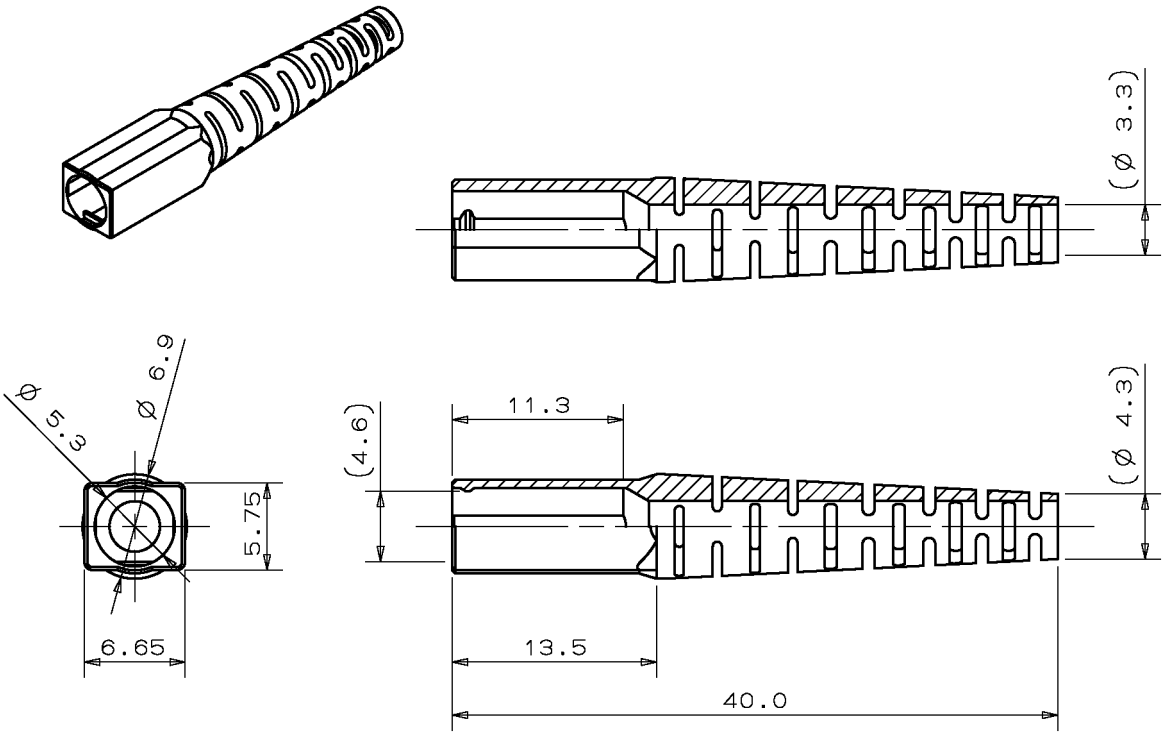

単位: mm

図 8.　⑦ブーツ

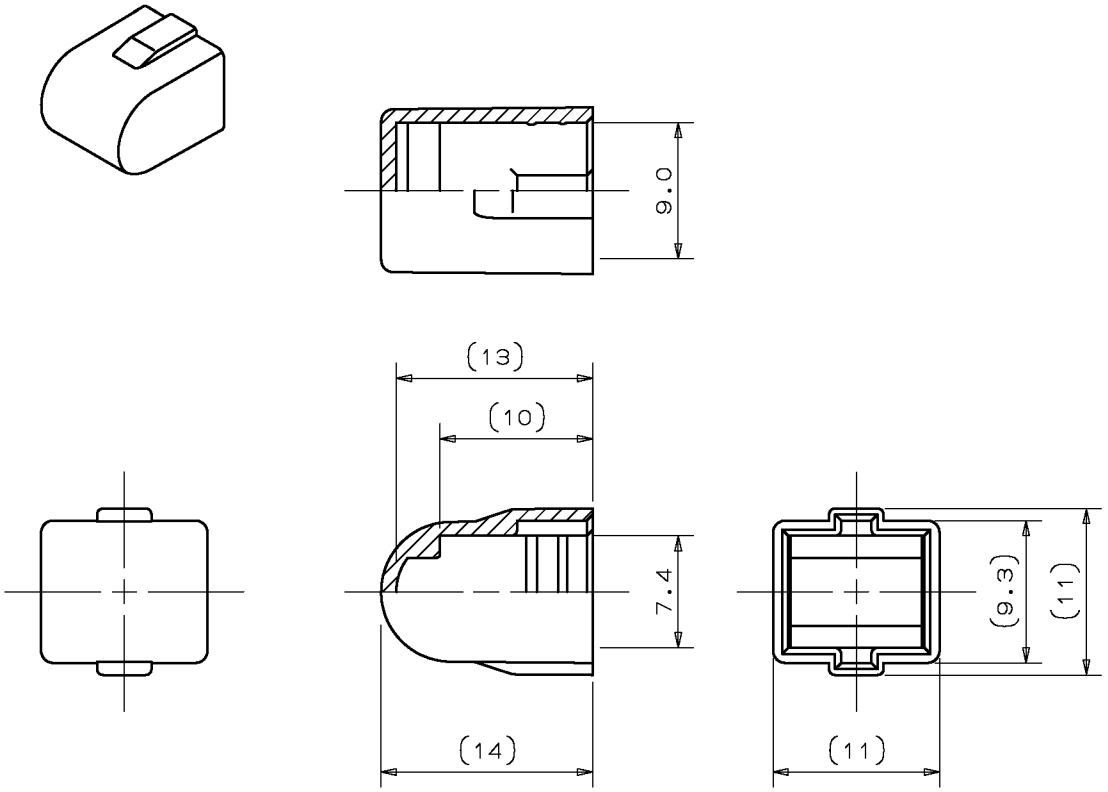

単位: mm

図 9.　⑧-1 キャップ（ツマミキャップ）

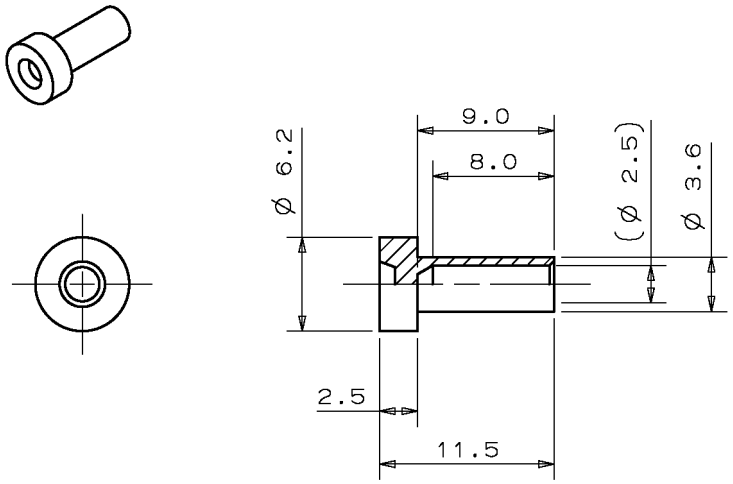

単位: mm

図 10.　⑧-2 キャップ（フェルールキャップ）

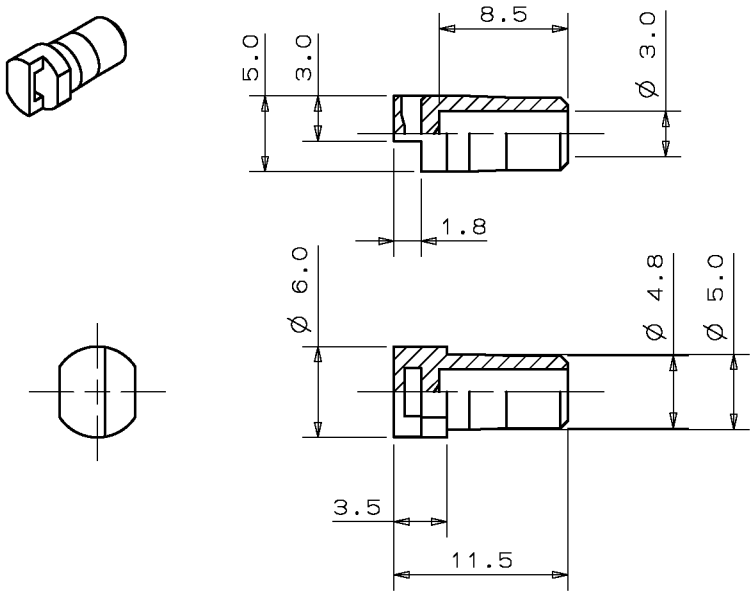

単位: mm

図 11.　⑧-3 キャップ（フレームキャップ）

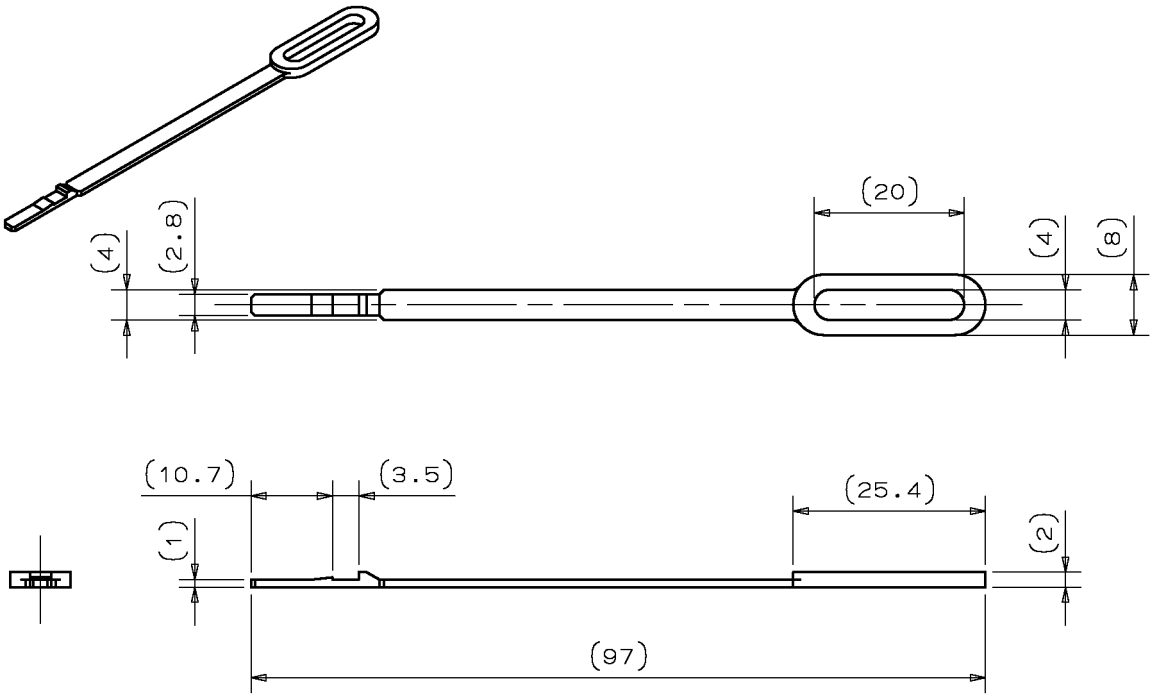

単位: mm

図 12. ⑨ヒモ（フレームキャップ用）